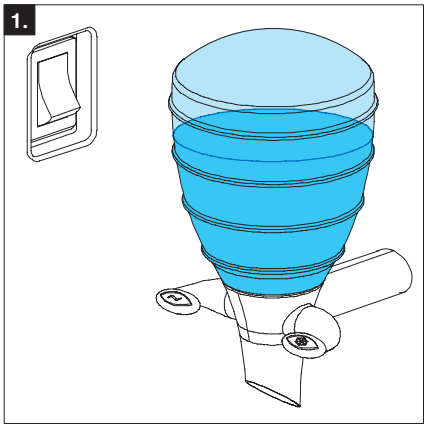

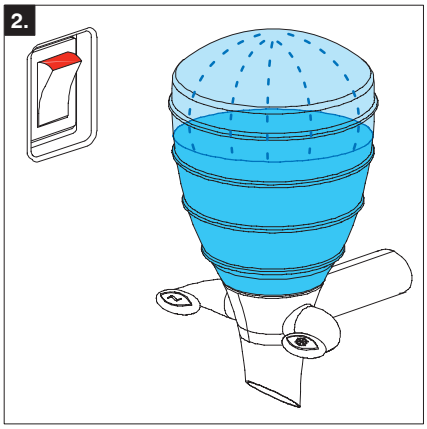

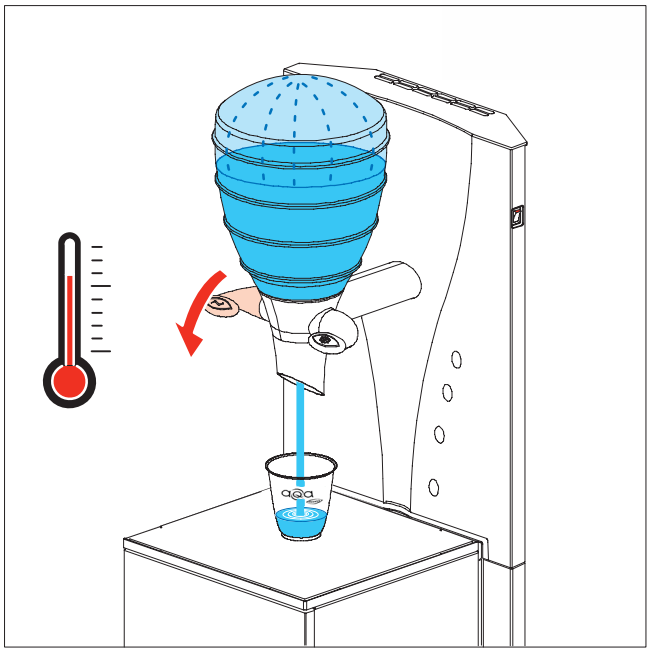

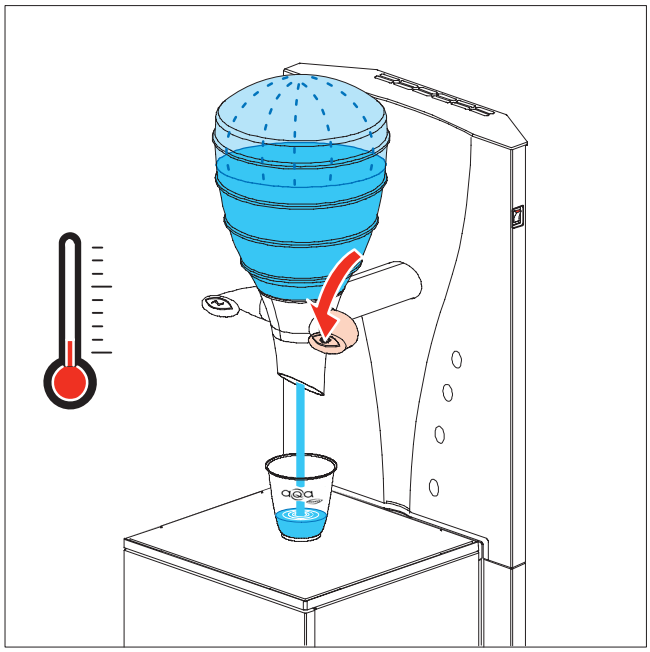

700.403.358

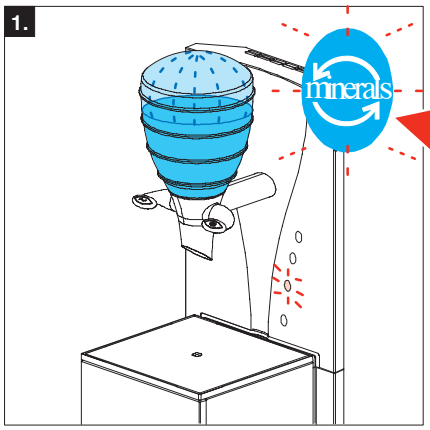

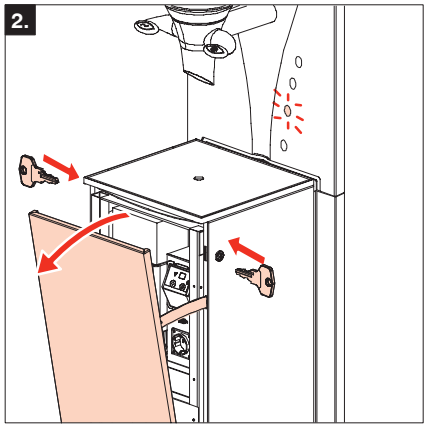

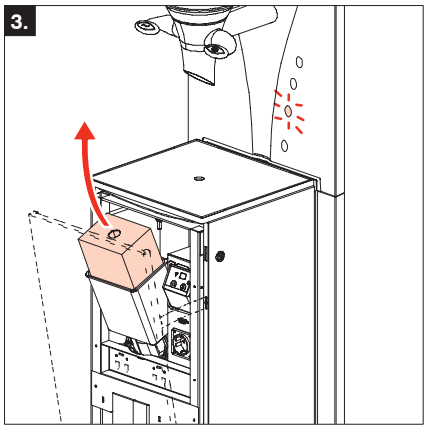

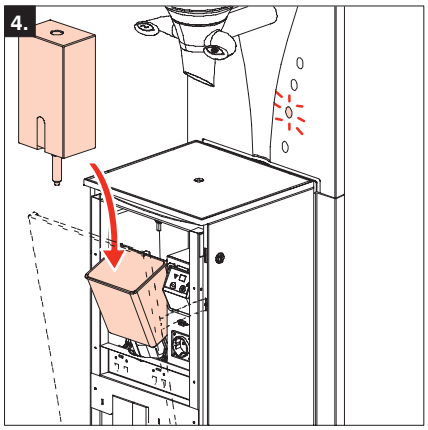

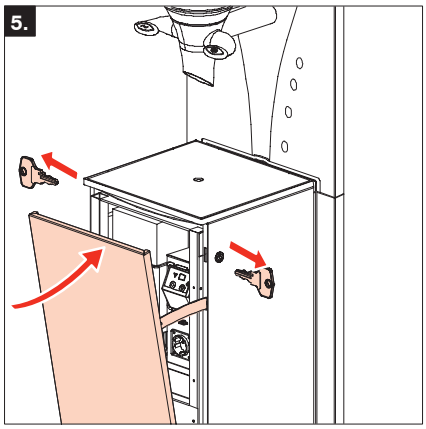

0800 – pickwick

(0800 – 74 25 94 25)

Uitgebreide handleiding
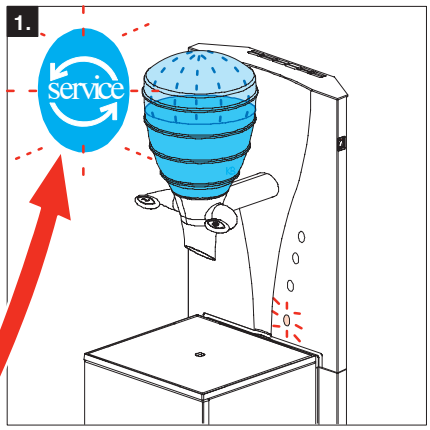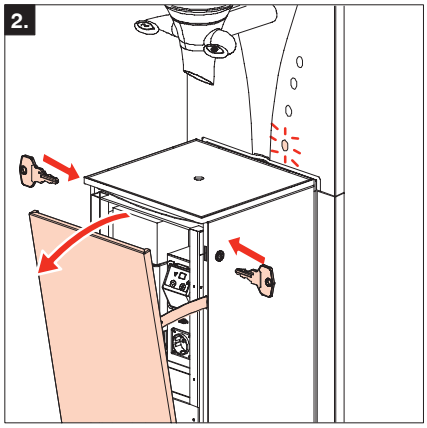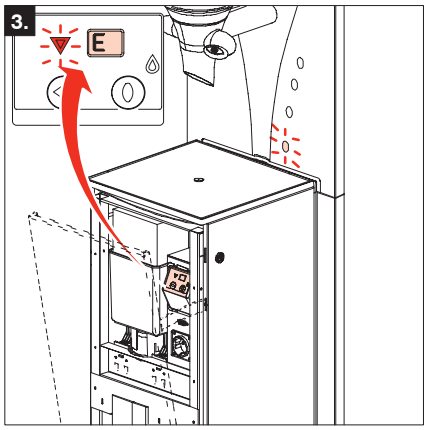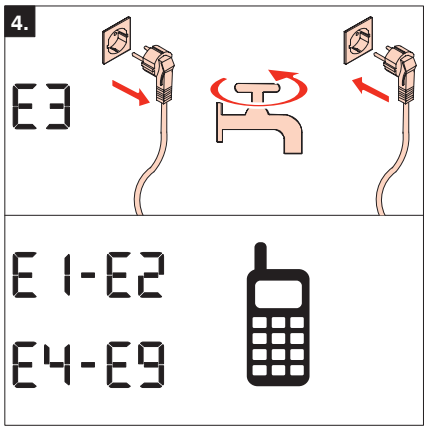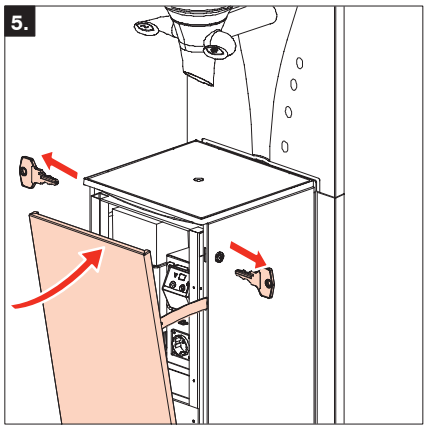
www.pickwick.nl